ARO®

Pompes vides-fûts ePRO Series

ARO zone.com

Pompes vide-fûts Série ePRO

Ensemble de base

Domaines d'application

- Pour une utilisation brève et temporaire
- Pour les liquides non inflammables à faible viscosité, les acides et les alcalis dilués

Équipement livré

- 1 x moteur 520 W
- 1 x tube de pompe en PP de 1 200 mm avec roue axiale, arbre d'entraînement en acier inoxydable et adaptateur de fût en polypropylène
- 1 x kit de distribution de base comprenant un pistolet en PP DN19, un tuyau en PVC renforcé DN25 de 2 m, 2 colliers de serrage en acier inoxydable et un connecteur de tuyau en PP
- 1 x support mural pour moteur (recommandé)

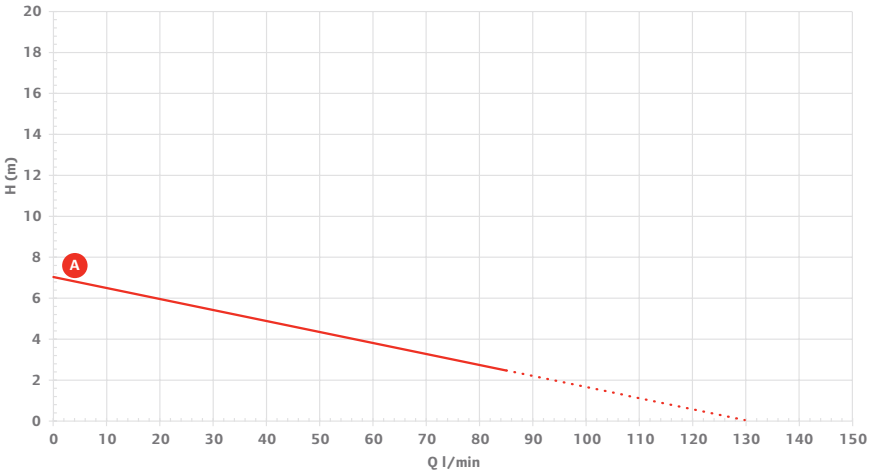

Mesure effectuée dans des conditions idéales, sans résistance due au frottement dans le tuyau. Base : 1 mPas, 20 °C, +/- 10%

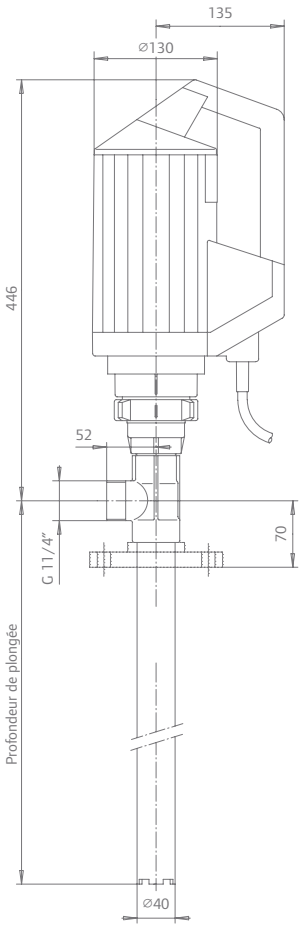

Remarque : dimensions en mm

Caractéristiques techniques	
Débit	jusqu'à 130 l/min
Puissance	520 W
Tension	230 V
Profondeur d'immersion	1 200 mm
N°	**DE5A3 + 4000-PAS-12 + 637590-B + FHP10007**

*Des moteurs et des tubes de pompe supplémentaires sont disponibles afin de répondre à vos besoins. Pour une application spécifique, contactez-nous.

Résistance, notamment, à :		
AdBlue	Acide adipique	Fluorure d'aluminium
Oxyde d'aluminium	Hydroxyde d'ammonium	Acide benzoïque
Acide borique	Hydroxyde de calcium	Cyanure de cuivre
Dextrine	Éthylène glycol	Acide formique
Glucose	Glycérine	Sulfate de fer (II)
Acide silicique		
Autres agents sur demande		

©2025 Ingersoll Rand

Pompes vide-fûts Série ePRO

Ensemble Tout usage

Domaines d'application

- Pour une utilisation fréquente et de longues périodes de fonctionnement
- Pour les acides et les alcalis concentrés

Équipement livré

- 1 x moteur 850 W
- 1 x tube de pompe en polypropylène de 1 200 mm avec roue radiale, arbre en Hastelloy, et adaptateur de fût en polypropylène
- 1 x kit de distribution Tout usage comprenant un pistolet en PP DN25, un tuyau en PVC renforcé DN25 de 2 m, 2 colliers de serrage en acier inoxydable et un connecteur de tuyau en PP
- 1 x support mural pour moteur (recommandé)

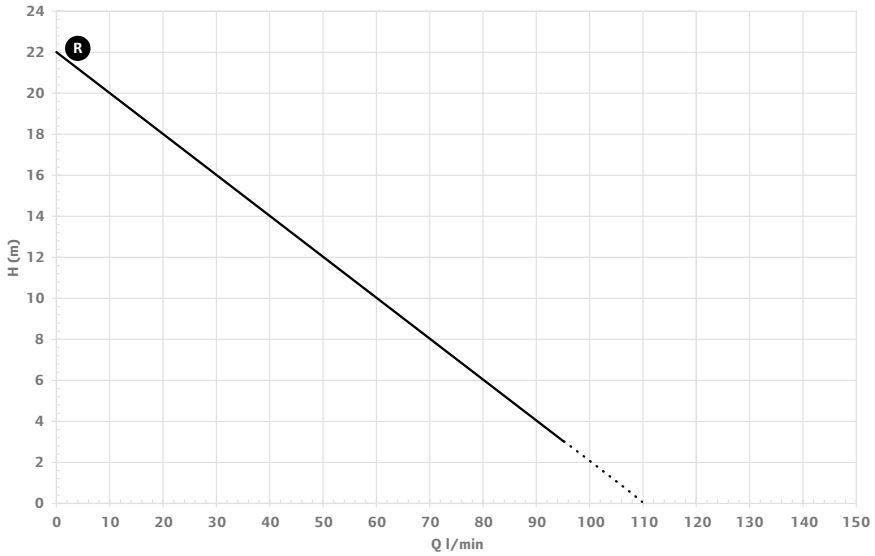

R (roue radiale avec kit de distribution Tout usage) ····· (Roue radiale sans kit de distribution)

Mesure effectuée dans des conditions idéales, sans résistance due au frottement dans le tuyau. Base : 1 mPas, 20 °C, +/- 10%

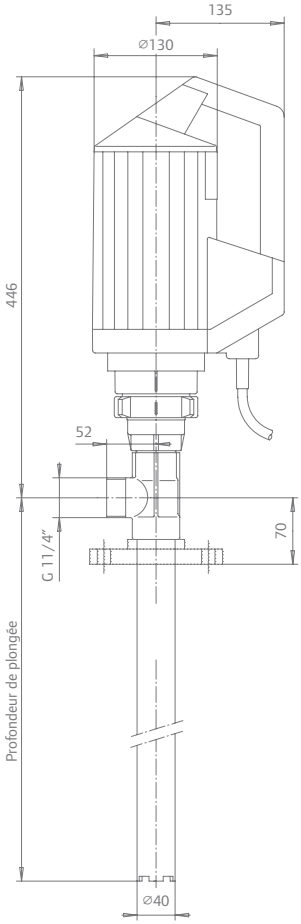

Remarque : dimensions en mm

Caractéristiques techniques	
Débit	jusqu'à 110 l/min
Puissance	850 W
Tension	230 V
Profondeur d'immersion	1 200 mm
N°	**DE8A3 + 4000-PRH-12 + 637590-A + FHP10007**

*Des moteurs et des tubes de pompe supplémentaires sont disponibles afin de répondre à vos besoins. Pour une application spécifique, contactez-nous.

Résistance, notamment, à :		
Acide chlorique	Chlorure de cuivre (II)	Acide fluorhydrique
Chlorure de fer (III)	Acide lactique	Huile de lin
Chlorure de magnésium	Acide oxalique	Acide phosphorique
Sulfate d'aluminium et de potassium	Borate de sodium	Chlorure de sodium
Hydroxyde de sodium	Hypochlorite de sodium	Sulfate de sodium
Autres agents sur demande		

©2025 Ingersoll Rand

Pompes vide-fûts Série ePRO

Ensemble Chimie

Domaines d'application

- Pour une utilisation fréquente et de longues périodes de fonctionnement
- Pour presque tous les produits chimiques non inflammables à faible viscosité

Équipement livré

- 1 x moteur 850 W
- 1 x tube de pompe en PVDF de 1200 mm avec roue axiale, arbre en Hastelloy, et adaptateur de fût en polypropylène
- 1 x kit de distribution de produits chimiques comprenant un pistolet en PVDF DN32, un tuyau universel pour produits chimiques DN25 de 2 m, 2 colliers de serrage en acier inoxydable et un connecteur de tuyau en PVDF
- 1 x support mural pour moteur (recommandé)

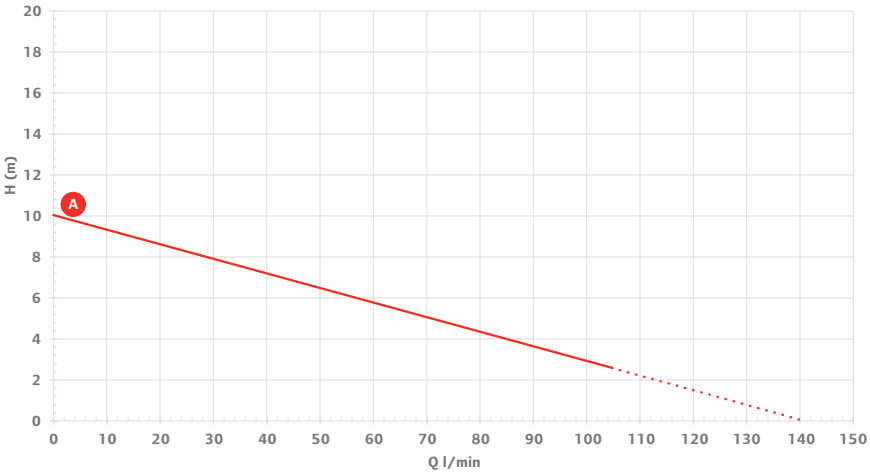

Mesure effectuée dans des conditions idéales, sans résistance due au frottement dans le tuyau. Base : 1 mPas, 20 °C, +/- 10%

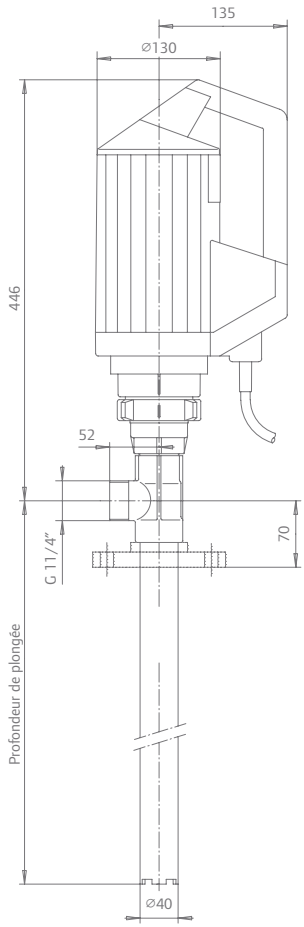

Remarque : dimensions en mm

Caractéristiques techniques	
Débit	jusqu'à 140 l/min
Puissance	850 W
Tension	230 V
Profondeur d'immersion	1 200 mm
N°	**DE8A3 + 4000-KAH-12 + 637590-C + FHP10007**

*Des moteurs et des tubes de pompe supplémentaires sont disponibles afin de répondre à vos besoins. Pour une application spécifique, contactez-nous.

Résistance, notamment, à :		
Acétate d'ammonium	Antigel (véhicule à moteur)	Acide arsénique
Acide de batterie	Acide benzènesulfonique	Bromotrifluorométhane
Bisulfite de calcium	Acide chloroacétique	Sels de chrome
Acide dichloroacétique	Carburant diesel	Acide diglycolique
Solution de formaldéhyde	Sulfate de fer (III)	Acide succinique
Autres agents sur demande		

©2025 Ingersoll Rand

Pompes vide-fûts Série ePRO

Ensemble ATEX

Domaines d'application

- Pour une utilisation fréquente et de longues périodes de fonctionnement
- Pour les liquides inflammables, les acides corrosifs et les alcalis

Équipement livré

- 1 x moteur 700 W
- 1 x tube de pompe en acier inoxydable de 1 200 mm avec roue axiale, arbre d'entraînement en acier inoxydable et adaptateur de fût en polypropylène
- 1 x kit de distribution ATEX comprenant un pistolet en laiton DN25, un tuyau à solvant DN25 de 2 m, 2 colliers de serrage en laiton et un câble de mise à la terre
- 1 x support mural pour moteur (recommandé)

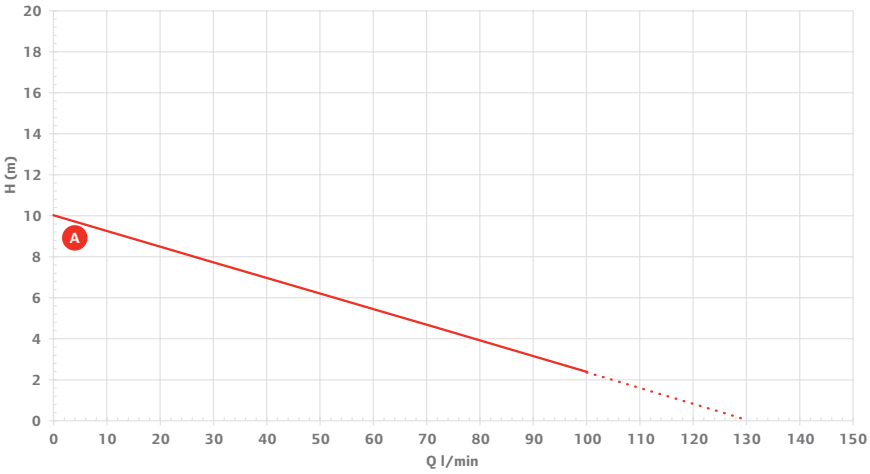

Mesure effectuée dans des conditions idéales, sans résistance due au frottement dans le tuyau. Base : 1 mPas, 20 °C, +/- 10%

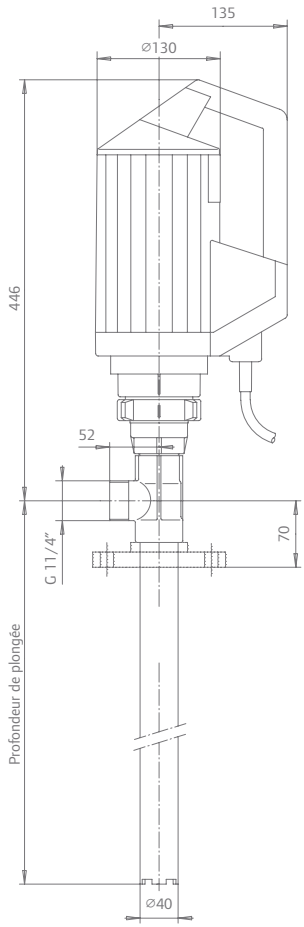

Remarque : dimensions en mm

Caractéristiques techniques	
Débit	jusqu'à 130 l/min
Puissance	700 W
Tension	230 V
Profondeur d'immersion	1 200 mm
N°	**DE7A3 + 4000-SAS-12 + 637590-E + FHP10007**

*Des moteurs et des tubes de pompe supplémentaires sont disponibles afin de répondre à vos besoins. Pour une application spécifique, contactez-nous.

Résistance, notamment, à :		
Acétone	Acétylène	Sulfure d'ammonium
Butanol	Diéthylamine	Éthanol
Méthanol	Méthylamine, (mono)	Méthylbutylcétone
Formiate de méthyle	Acide méthylsulfurique	Nitroglycol
Acide perchlorique	Chlorate de sodium	Peroxyde de sodium
Autres agents sur demande		

©2025 Ingersoll Rand

Pompes vide-fûts Série ePRO

Ensemble d'atelier

Domaines d'application

- Pour une utilisation fréquente et de longues périodes de fonctionnement
- Pour les liquides non inflammables autour de la voiture

Équipement livré

- 1 x moteur 850 W
- 1 x tube de pompe en aluminium de 1 200 mm avec roue axiale, arbre d'entraînement en acier inoxydable et adaptateur de fût en polypropylène
- 1 x kit de distribution de type garage comprenant un pistolet en aluminium DN25, un tuyau en PVC renforcé DN25 de 2 m, 2 colliers de serrage en acier inoxydable et un connecteur de tuyau en PVDF
- 1 x support mural pour moteur (recommandé)

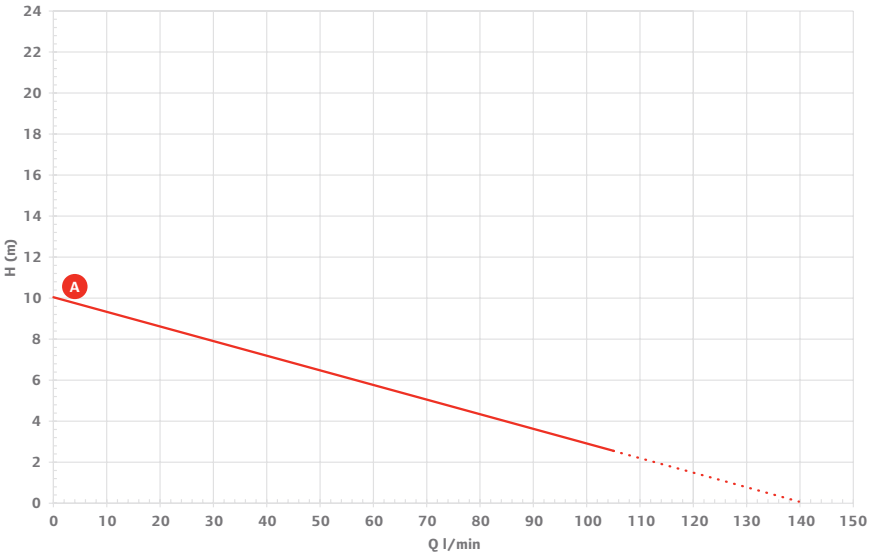

Mesure effectuée dans des conditions idéales, sans résistance due au frottement dans le tuyau. Base : 1 mPas, 20 °C, +/- 10%

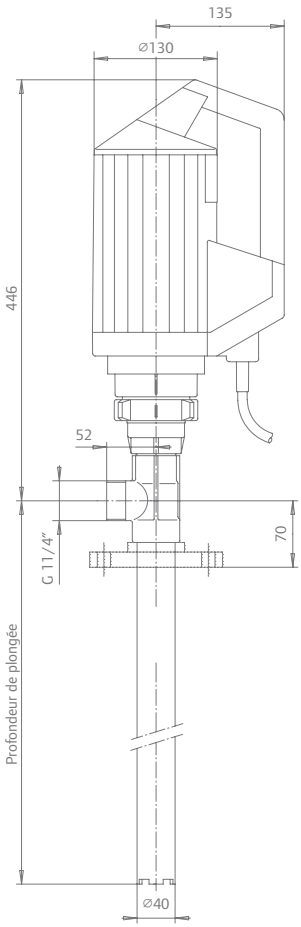

Remarque : dimensions en mm

Caractéristiques techniques	
Débit	jusqu'à 140 l/min
Puissance	850 W
Tension	230 V
Profondeur d'immersion	1 200 mm
N°	**DE8A3 + 4000-AAS-12 + 637590-W + FHP10007**

*Des moteurs et des tubes de pompe supplémentaires sont disponibles afin de répondre à vos besoins. Pour une application spécifique, contactez-nous.

Résistance, notamment, à :		
Lubrifiant de refroidissement	Émulsions	Huiles à faible viscosité
Autres agents sur demande		

©2025 Ingersoll Rand